Właściwości

- Łączy w sobie podwójnie opatentowaną technologię dezynfekcji i oczyszczania poprzez wytwarzanie rodników hydroksylowych OH- oraz efekt fotokatalizy. Innowacyjna technologia Wellisair z efektywnym wytwarzaniem nieszkodliwych dla człowieka rodników hydroksylowych, które dezynfekują zarówno powietrze jak i powierzchnie poprzez reakcję łańcuchową. Dzięki zaawansowanym procesom utleniania (AOP) eliminuje do 99,9% mikroorganizmów chorobotwórczych (wirusów i bakterii), poprawia jakość powietrza (redukuje lotne związki organiczne i cząsteczki zawieszone) oraz eliminuje nieprzyjemne zapachy.
- Zawiera jeden wkład biocydowy z roztworem nadtlenku wodoru do generowania rodników hydroksylowych.
- Technologia Kleenfan z wentylatorami fotokatalitycznymi o działaniu dezynfekującym. Promienie UV-A, pochodzące z ołowiu, działają na dwutlenek tytanu z generacji turbin Reaktywnych Form Tlenu (RFT), a następnie, poprzez reakcje utleniania / redukcji, eliminują szeroką gamę mikroorganizmów chorobotwórczych (wirusy i bakterie). Mineralizuje ona większość zanieczyszczeń występujących na obszarach miejskich, produkowanych przez pojazdy i przemysł (NOx, SOx, COx, formaldehydy, lotne związki organiczne itp.).
- Zawiera zaawansowaną, inteligentną kontrolę (Advanced Clever Control) z działaniem programu dezynfekcji 24h/dobę, 4 poziomy wskaźnika jakości powietrza oraz alarm wymiany wkładu z biocydem nadtlenku wodoru (około 3 miesięcy, w zależności od warunków). Plug&Play, programowalny, inteligentny, automatyczny, tryb oszczędzania energii, Modbus RTU przez PLC.
- Samonośna konstrukcja obudowy wykonana z ocynkowanej blachy stalowej, wykończone strukturalnie farbą epoksydowo-poliestrową w kolorze białym RAL9016 w standardzie.Inne kolory lub stal nierdzewna są dostępne na życzenie.
- Panel przedni z opcją dostosowywania i możliwością dołączania spersonalizowanych logo, znaków, projektów graficznych, obrazów itp.
- Obszary wlotowe znajdują się za przednim panelem. Nie wymagają konserwacji.
- Anodowane aluminiowe łopatki wylotowe, kształt płata, regulowany od 0 do 15º z każdej strony.
- Wentylatory odśrodkowe z podwójnym wlotem EC, napędzane silnikiem z zewnętrznym wirnikiem i niskim poziomem hałasu, z wentylatorami o bardzo niskiej efektywności zużycia.
- Typ "P" z nagrzewnicą wodną.Typ "E" z elektrycznymi elementami ekranowanymi, trzy stopnie ze zintegrowaną regulacją.Typ "A" bez ogrzewania, tylko powietrze.Opcjonalna cewka rozszerzalności DX.

Specyfikacja

50Hz

Model	Nieogrzewane	
	Nominalny przepływ powietrza (m³/h)	Zalecana wysokość montażu (m)
DAM ECM 1000 A OH+FC	1840	2,5-3,8
DAM ECM 1500 A OH+FC	2760	2,5-3,8
DAM ECM 2000 A OH+FC	3680	2,5-3,8
DAM ECM 2500 A OH+FC	4600	2,5-3,8
DAM ECM 3000 A OH+FC	5520	2,5-3,8
DAM ECG 1000 A OH+FC	2700	3-4,2
DAM ECG 1500 A OH+FC	3600	3-4,2
DAM ECG 2000 A OH+FC	5400	3-4,2
DAM ECG 2500 A OH+FC	6300	3-4,2
DAM ECG 3000 A OH+FC	7200	3-4,2

Model	Nagrzewnica elektryczna		
	Nominalny przepływ powietrza (m³/h)	Elektryczna wydajność grzewcza 400Vx3 (kW)	Zalecana wysokość montażu (m)
DAM ECM 1000 E OH+FC	1840	3/6/9	2,5-3,8
DAM ECM 1500 E OH+FC	2760	4/8/12	2,5-3,8
DAM ECM 2000 E OH+FC	3680	6/12/18	2,5-3,8
DAM ECM 2500 E OH+FC	4600	6/12/18	2,5-3,8
DAM ECM 3000 E OH+FC	5520	8/16/24	2,5-3,8
DAM ECG 1000 E OH+FC	2700	5/10/15	3-4,2
DAM ECG 1500 E OH+FC	3600	7,5/15/22,5	3-4,2
DAM ECG 2000 E OH+FC	5400	10/20/30	3-4,2
DAM ECG 2500 E OH+FC	6300	10/20/30	3-4,2
DAM ECG 3000 E OH+FC	7200	10/20/30	3-4,2

Model	Nominalny przepływ powietrza (m³/h)	Zalecana wysokość montażu (m)	Wydajność grzewcza 80/60ºC (kW)	Wydajność grzewcza 60/40ºC (kW)	Wydajność grzewcza 50/40ºC (kW)
Nagrzewnica wodna					
DAM ECM 1000 P86 OH+FC	1720	2,5-3,8	9.38	-	-
DAM ECM 1500 P86 OH+FC	2580	2,5-3,8	14.58	-	-
DAM ECM 2000 P86 OH+FC	3440	2,5-3,8	21.12	-	-
DAM ECM 2500 P86 OH+FC	4300	2,5-3,8	27.53	-	-
DAM ECM 3000 P86 OH+FC	5160	2,5-3,8	33.99	-	-
DAM ECG 1000 P86 OH+FC	2550	3-4,2	11.89	-	-
DAM ECG 1500 P86 OH+FC	3400	3-4,2	17.29	-	-
DAM ECG 2000 P86 OH+FC	5100	3-4,2	26.86	-	-
DAM ECG 2500 P86 OH+FC	5950	3-4,2	33.63	-	-
DAM ECG 3000 P86 OH+FC	6800	3-4,2	40.34	-	-
DAM ECM 1000 P64 OH+FC	1720	2,5-3,8	-	8.77	-
DAM ECM 1500 P64 OH+FC	2580	2,5-3,8	-	14.02	-
DAM ECM 2000 P64 OH+FC	3440	2,5-3,8	-	18.7	-
DAM ECM 2500 P64 OH+FC	4300	2,5-3,8	-	23.33	-
DAM ECM 3000 P64 OH+FC	5160	2,5-3,8	-	29.05	-
DAM ECG 1000 P64 OH+FC	2550	3-4,2	-	11.27	-
DAM ECG 1500 P64 OH+FC	3400	3-4,2	-	16.77	-
DAM ECG 2000 P64 OH+FC	5100	3-4,2	-	24.14	-
DAM ECG 2500 P64 OH+FC	5950	3-4,2	-	28.84	-
DAM ECG 3000 P64 OH+FC	6800	3-4,2	-	34.81	-
DAM ECM 1000 P54 OH+FC	1720	2,5-3,8	-	-	8.74
DAM ECM 1500 P54 OH+FC	2580	2,5-3,8	-	-	14.71
DAM ECM 2000 P54 OH+FC	3440	2,5-3,8	-	-	19.13
DAM ECM 2500 P54 OH+FC	4300	2,5-3,8	-	-	24.95
DAM ECM 3000 P54 OH+FC	5160	2,5-3,8	-	-	30.54
DAM ECG 1000 P54 OH+FC	2550	3-4,2	-	-	11.5
DAM ECG 1500 P54 OH+FC	3400	3-4,2	-	-	17.86
DAM ECG 2000 P54 OH+FC	5100	3-4,2	-	-	25.24
DAM ECG 2500 P54 OH+FC	5950	3-4,2	-	-	31.38
DAM ECG 3000 P54 OH+FC	6800	3-4,2	-	-	37.16

60Hz

Model	Nominalny przepływ powietrza (m³/h)	Zalecana wysokość montażu (m)
Nieogrzewane		
DAM ECM 1000 A OH+FC	1840	2,5-3,8
DAM ECM 1500 A OH+FC	2760	2,5-3,8
DAM ECM 2000 A OH+FC	3680	2,5-3,8
DAM ECM 2500 A OH+FC	4600	2,5-3,8
DAM ECM 3000 A OH+FC	5520	2,5-3,8
DAM ECG 1000 A OH+FC	2700	3-4,2
DAM ECG 1500 A OH+FC	3600	3-4,2
DAM ECG 2000 A OH+FC	5400	3-4,2
DAM ECG 2500 A OH+FC	6300	3-4,2
DAM ECG 3000 A OH+FC	7200	3-4,2

Nagrzewnica elektryczna

Model	Nominalny przepływ powietrza (m³/h)	Elektryczna wydajność grzewcza 400Vx3 (kW)	Zalecana wysokość montażu (m)
DAM ECM 1000 E OH+FC	1840	3/6/9	2,5-3,8
DAM ECM 1500 E OH+FC	2760	4/8/12	2,5-3,8
DAM ECM 2000 E OH+FC	3680	6/12/18	2,5-3,8
DAM ECM 2500 E OH+FC	4600	6/12/18	2,5-3,8
DAM ECM 3000 E OH+FC	5520	8/16/24	2,5-3,8
DAM ECG 1000 E OH+FC	2700	5/10/15	3-4,2
DAM ECG 1500 E OH+FC	3600	7,5/15/22,5	3-4,2
DAM ECG 2000 E OH+FC	5400	10/20/30	3-4,2
DAM ECG 2500 E OH+FC	6300	10/20/30	3-4,2
DAM ECG 3000 E OH+FC	7200	10/20/30	3-4,2

	Nagrzewnica wodna				
Model	Nominalny przepływ powietrza (m³/h)	Zalecana wysokość montażu (m)	Wydajność grzewcza 80/60ºC (kW)	Wydajność grzewcza 60/40ºC (kW)	Wydajność grzewcza 50/40ºC (kW)
DAM ECM 1000 P86 OH+FC	1720	2,5-3,8	9.38	-	-
DAM ECM 1500 P86 OH+FC	2580	2,5-3,8	14.58	-	-
DAM ECM 2000 P86 OH+FC	3440	2,5-3,8	21.12	-	-
DAM ECM 2500 P86 OH+FC	4300	2,5-3,8	27.53	-	-
DAM ECM 3000 P86 OH+FC	5160	2,5-3,8	33.99	-	-
DAM ECG 1000 P86 OH+FC	2550	3-4,2	11.89	-	-
DAM ECG 1500 P86 OH+FC	3400	3-4,2	17.29	-	-
DAM ECG 2000 P86 OH+FC	5100	3-4,2	26.86	-	-
DAM ECG 2500 P86 OH+FC	5950	3-4,2	33.63	-	-
DAM ECG 3000 P86 OH+FC	6800	3-4,2	40.34	-	-
DAM ECM 1000 P64 OH+FC	1720	2,5-3,8	-	8.77	-
DAM ECM 1500 P64 OH+FC	2580	2,5-3,8	-	14.02	-
DAM ECM 2000 P64 OH+FC	3440	2,5-3,8	-	18.7	-
DAM ECM 2500 P64 OH+FC	4300	2,5-3,8	-	23.33	-
DAM ECM 3000 P64 OH+FC	5160	2,5-3,8	-	29.05	-
DAM ECG 1000 P64 OH+FC	2550	3-4,2	-	11.27	-
DAM ECG 1500 P64 OH+FC	3400	3-4,2	-	16.77	-
DAM ECG 2000 P64 OH+FC	5100	3-4,2	-	24.14	-
DAM ECG 2500 P64 OH+FC	5950	3-4,2	-	28.84	-
DAM ECG 3000 P64 OH+FC	6800	3-4,2	-	34.81	-
DAM ECM 1000 P54 OH+FC	1720	2,5-3,8	-	-	8.74
DAM ECM 1500 P54 OH+FC	2580	2,5-3,8	-	-	14.71
DAM ECM 2000 P54 OH+FC	3440	2,5-3,8	-	-	19.13
DAM ECM 2500 P54 OH+FC	4300	2,5-3,8	-	-	24.95
DAM ECM 3000 P54 OH+FC	5160	2,5-3,8	-	-	30.54
DAM ECG 1000 P54 OH+FC	2550	3-4,2	-	-	11.5
DAM ECG 1500 P54 OH+FC	3400	3-4,2	-	-	17.86
DAM ECG 2000 P54 OH+FC	5100	3-4,2	-	-	25.24
DAM ECG 2500 P54 OH+FC	5950	3-4,2	-	-	31.38
DAM ECG 3000 P54 OH+FC	6800	3-4,2	-	-	37.16

Wymiary

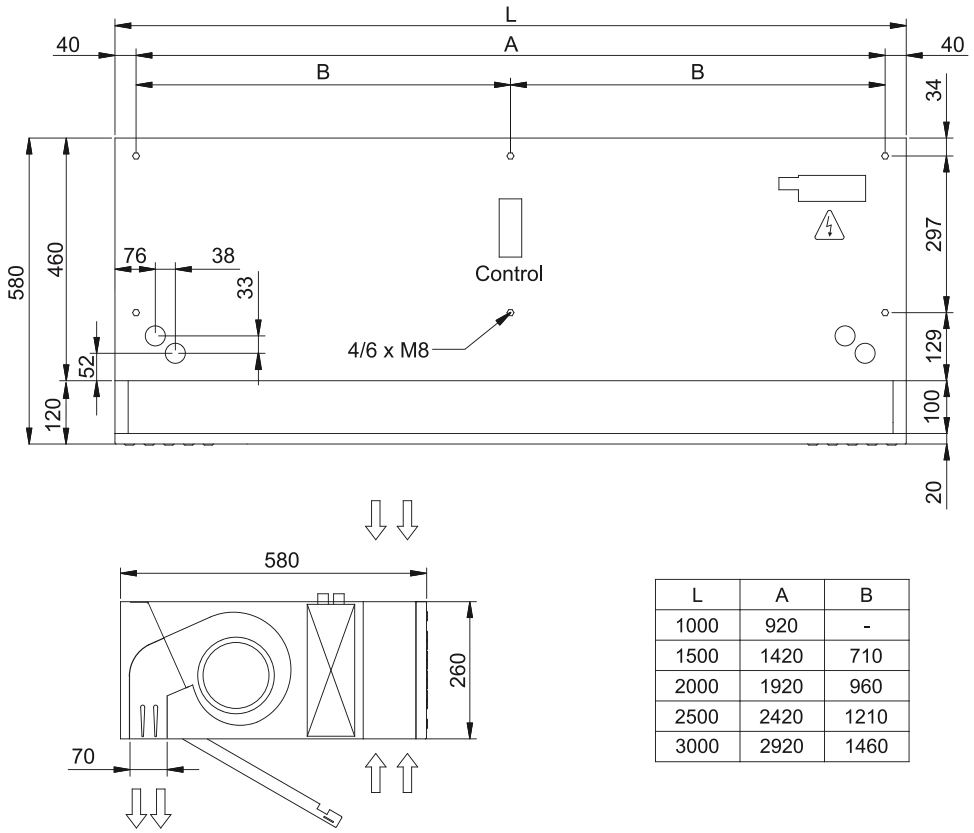

L	A	B
1000	920	-
1500	1420	710
2000	1920	960
2500	2420	1210
3000	2920	1460